Схема подключения спец. датчиков и устройств на КУБ-Нано/48

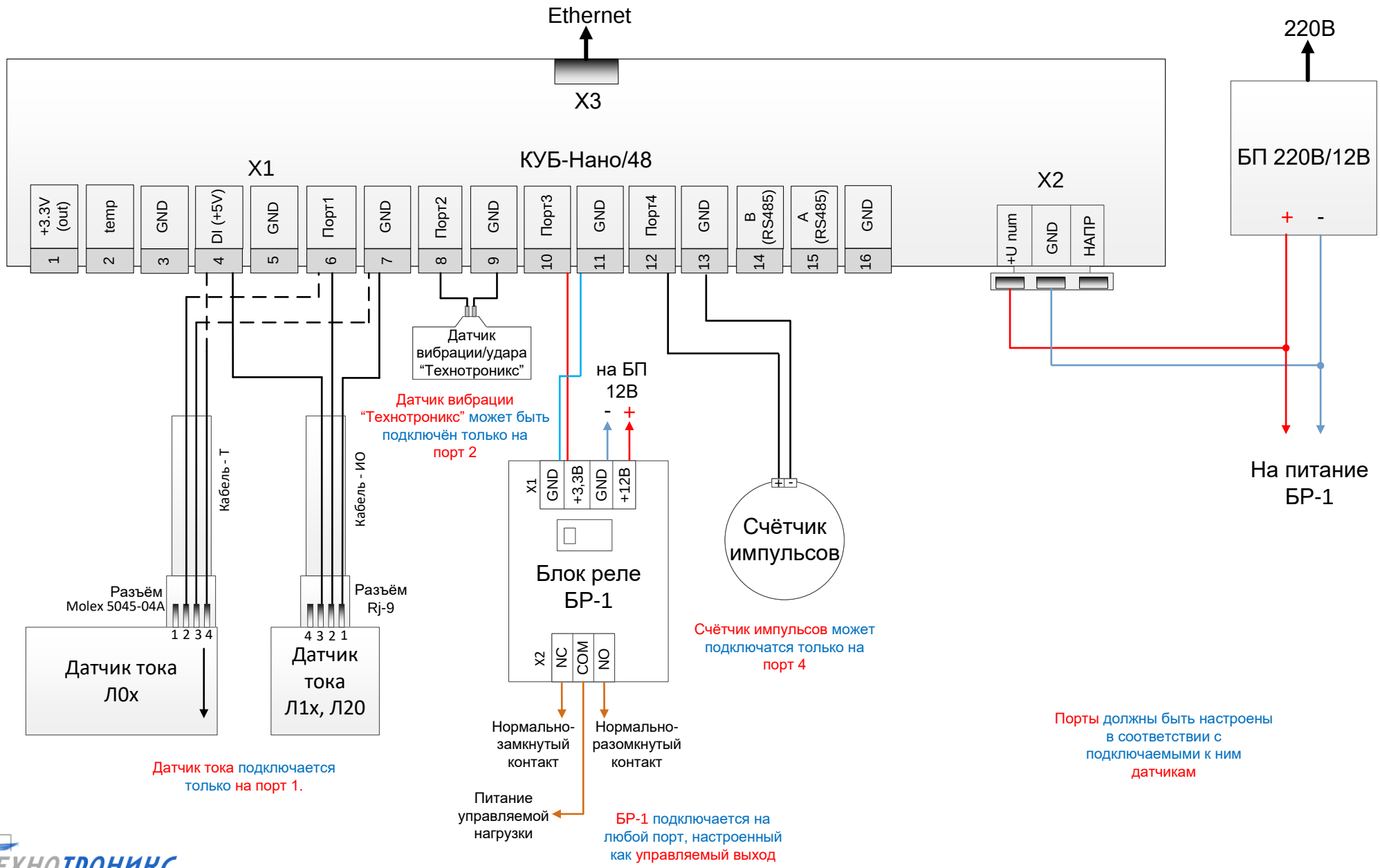

ТЕХНОТРОНИКС